Le sens d'usinage à la défonceuse

Le sens d'usinage est le point le plus important qu'il vous faudra prendre en compte avant d'exécuter tout travail à la défonceuse.
Celui-ci va conditionner la qualité de votre travail et même, dans certain cas votre sécurité et la sécurité de votre matériel (risque de casse de fraise). Il vous suffira de quelques secondes de réflexion pour choisir "le bon sens". Avec un peu d'habitude, pour 99 % des travaux, vous le ferez inconsciemment, mais si vous débutez, astreignez-vous à ces quelques secondes de réflexion.

On peut diviser le défonçage en deux grandes catégories :

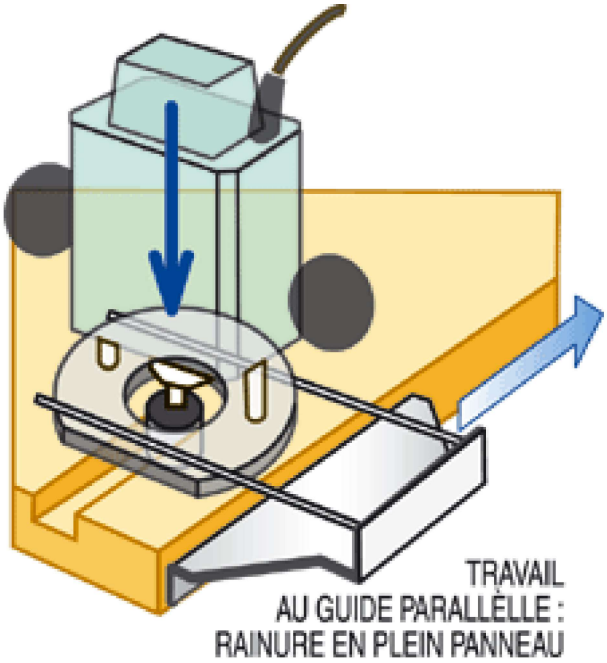

Le travail en plein bois

- Un exemple classique est la rainure en plein panneau du dessin ci-contre. Dans ce cas-là, le seul danger, si vous ne choisissez pas "le bon sens" est d'obtenir un travail irrégulier ou de dévier du tracé. Lors de l'usinage, si vous poussez la machine en l'éloignant de vous, l'effort de coupe va l'entraîner sur la gauche ; Il faut donc installer votre guide de façon à ce que cet effort le plaque sur la pièce.
- *Dans le cas de la rainure ci-contre, le guide parallèle est donc installé à droite.*
- *Pour un guidage sur règle, celle-ci sera placée à gauche de la machine en poussant.* (Pour le guidage à la règle voir truc d'atelier "Dressage de deux planches")

Le travail en bordure

- Lors du travail en bordure, si vous ne choisissez pas "le bon sens", la machine va travailler en avalant, c'est-à-dire que la fraise va avoir tendance à vous "embarquer" avec le risque de casser ou d'éjecter la pièce. Attention, si avec une petite fraise, vous ressentez des vibrations mais pouvez retenir la machine, avec une grosse fraise, la casse peut être instantanée sans que vous n'ayez le temps de réagir.
- Sauf cas exceptionnels (voir truc d'atelier "Le travail en avalant"), *vous devrez toujours*

travailler en opposition. C'est-à-dire que l'effort de coupe devra s'opposer à l'avance de la machine.

- Un usinage en bordure au guide parallèle est décrit dans le dessin ci-contre.

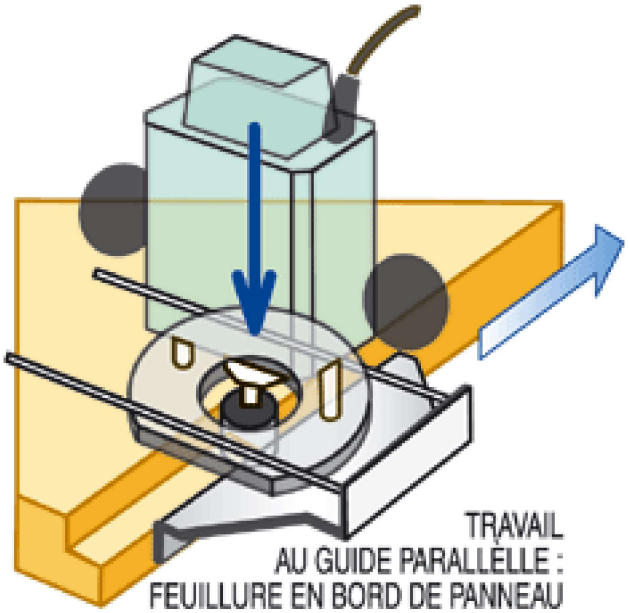
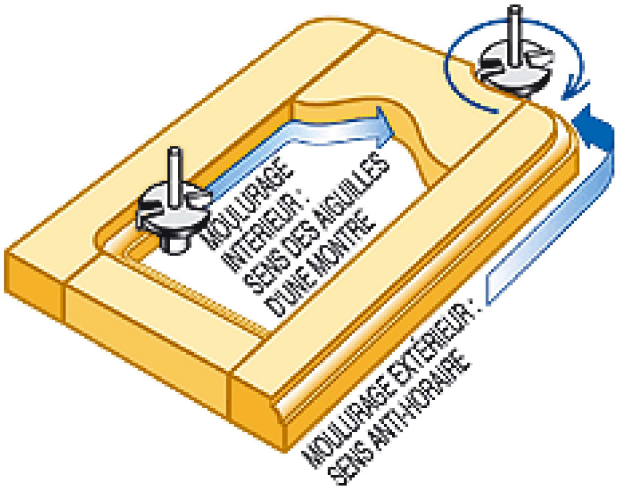
Le dessin ci-dessous précise le sens d'usinage lors de l'utilisation de fraises à pilote.