Défonceuse : le sens d'usinage à la volée

Avant tout une question de sécurité

Le sens d'usinage est le point le plus important à prendre en compte avant d'exécuter tout travail à la défonceuse. Celui-ci va conditionner la qualité de votre travail et même, dans certains cas votre sécurité et celle de votre matériel. En effet, en travaillant dans le mauvais sens ("en avalant") on prend le risque d'être entraîné par sa défonceuse et d'endommager sa pièce, voir de casser sa fraise !
Contrairement à ce que l'on croit le plus souvent, le sens de travail ne dépend pas du sens du fil du bois, mais uniquement du sens de rotation de la fraise par rapport au guidage de la machine.

Dans quel sens dois-je avancer ?

Ce choix du sens d'usinage reste le casse-tête de tout défonceur débutant.
Les dessins ci-dessous vous permettront de traiter 95% des cas que vous rencontrerez avec une défonceuse utilisée à la volée.

Le travail au guide parallèle

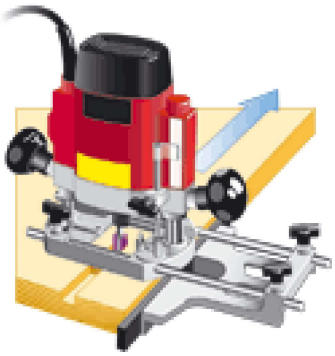

Rainure au guide parallèle

Elargissement de rainure au guide parallèle

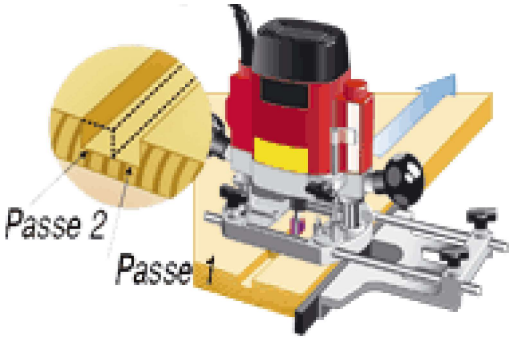

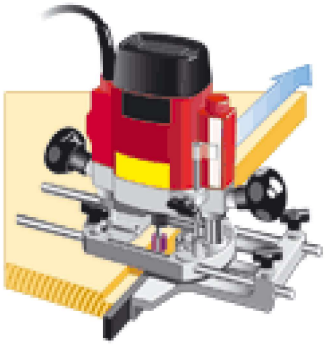

Feuillure au guide parallèle

Le travail contre une règle

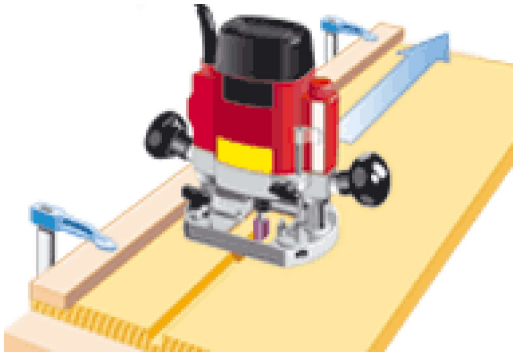

Rainure en appui contre une règle

Elargissement de rainure en appui contre une règle

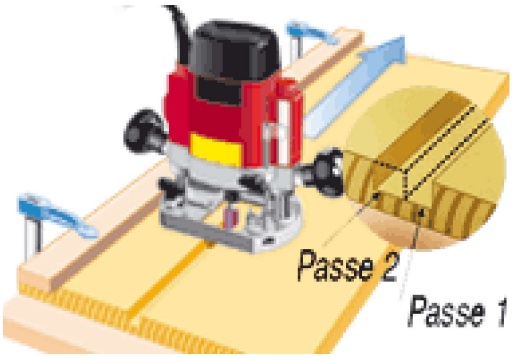

Astuce : lors d'un guidage "sur règle", c'est toujours le côté arrondi de la semelle de la défonceuse qui doit appuyer contre le guide. De cette façon, on est sûr de réaliser un usinage sans à-coup et avec un maximum de précision par rapport à l'axe de la machine.

Le travail au compas

Découpe d'un cercle au compas

Le travail à la fraise à roulement
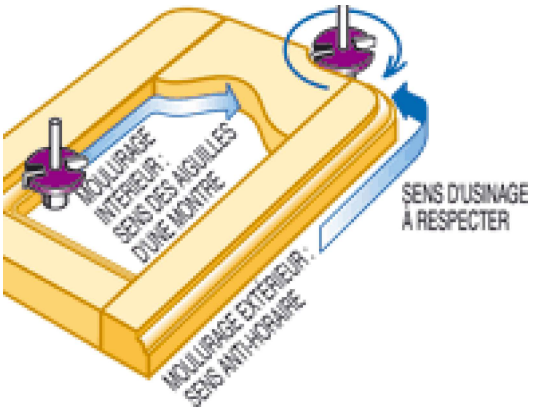
Le sens de rotation varie selon que l'on travail à l'intérieur ou à l'extérieur de la pièce.