Tél. : 04.74.28.66.64 Fax : 04.74.28.13.88
Internet : www.hmdiffusion.com - e-mail : info@hmdiffusion.com

Le travail du bois, ça commence par notre catalogue

FICHE D'ATELIER

LE RACLOIR À ROTULE veritas®

Suivez ce lien pour retrouver le racloir à rotule Veritas dans la boutique d'HMDiffusion

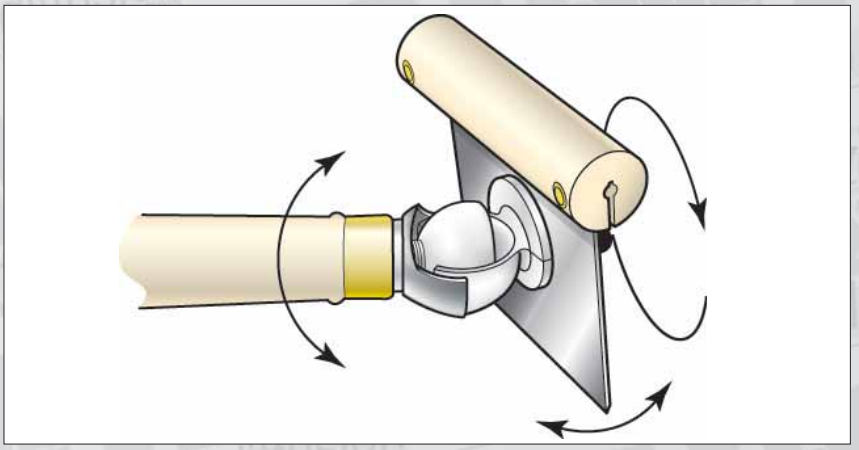

Le racloir à rotule Veritas est une copie d'un ancien outil dont la production avait cessé depuis longtemps. À l'origine prévu pour préparer les planchers en bois dur avant leur finition, cet outil excellera également dans beaucoup d'autres travaux comme le nettoyage d'une surface d'établi (enlever la colle sèche avant un rabotage), le raclage de peinture, etc. Le racloir est équipé d'une lame en acier HSS dont chacun des quatre côtés peut être affûté de manière droite, incurvée, ou encore selon n'importe quel autre profil spécifique désiré. La lame est livrée avec un de ses biseaux affûté à 45° et prêt à être employé. L'articulation à rotule (qui se déverrouille par simple rotation de la poignée) et la poignée de lame permettent de toujours fermement maintenir la lame à l'angle désiré.

Équipé d'une lame au carbure (cela nécessite de posséder le support spécifique) le racloir vient à bout des travaux les plus exigeants comme le retrait de peintures, de colles et de saletés accumulées. D'autre part la lame carbure conserve un affûtage intact beaucoup plus longtemps que la lame en acier HSS. La lame carbure est réversible et est solidement maintenue à son support avec deux vis de fixation. Pour travailler dans les endroits exigus, la poignée en bois peut être ôtée. Enfin, la lame carbure est légèrement plus large que le support pour pouvoir parfaitement travailler jusque dans les coins.

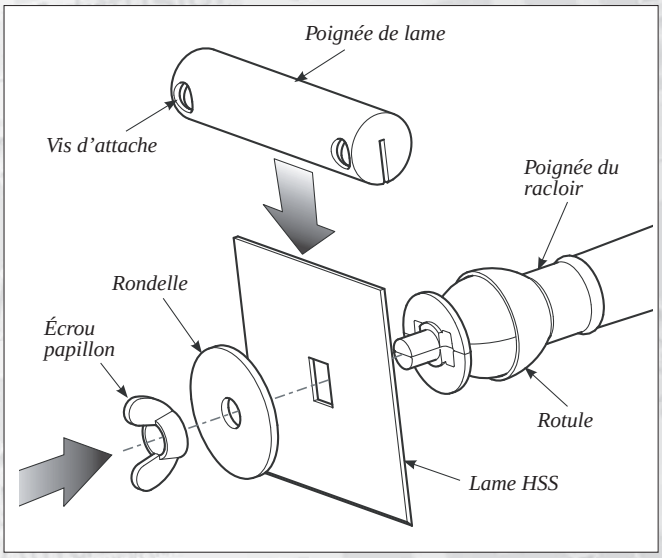

***Schéma 1** : Assemblage du racloir avec lame HSS*

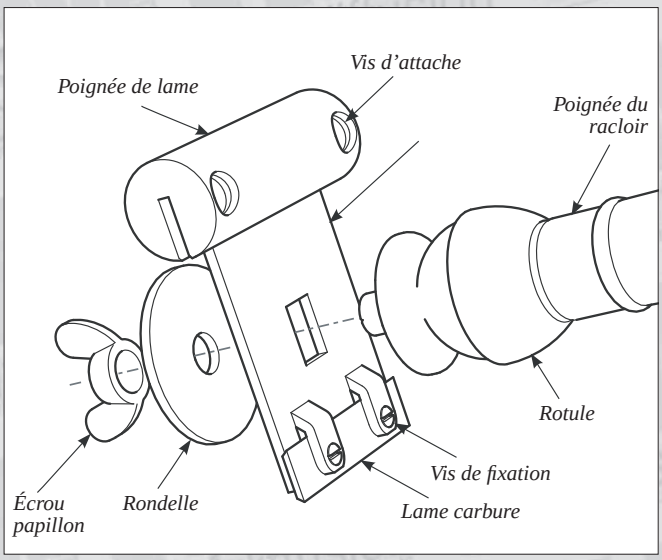

***Schéma 2** : Assemblage du racloir avec support et lame carbure*

HM DIFFUSION
49 route de Lyon - CS 26003
38081 L'ISLE D'ABEAU CEDEX

VENTE PAR CORRESPONDANCE

Dépôt
49 route de Lyon - La Grive
38080 St Alban de Roche

HM Diffusion SARL au capital de 37 000 €. SIREN n° 410 489 785 APE n° 4791B N° intracommunautaire : FR 47 410 489 785
Copyright 2015 - Tous droits réservés pour tous pays.

RACLOIR À ROTULE VERITAS

FICHE D'ATELIER

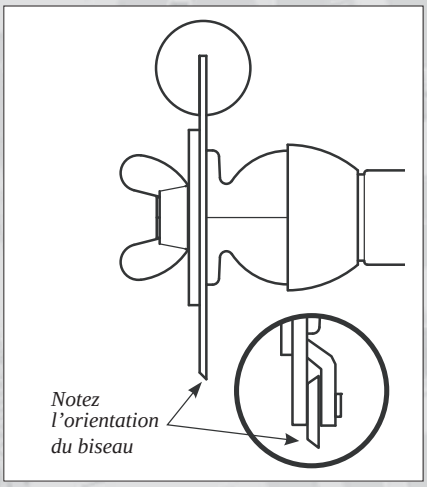

***Schéma 3** : Orientation du biseau*

ASSEMBLAGE

1 - Récupérez tous les éléments dans la boîte.
2 - Dévissez l'écrou papillon et enlevez la rondelle.
3 - Placez la lame appropriée comme représenté sur le schéma 1 (montage de la lame acier HSS) ou sur le schéma 2 (montage de la lame carbure), en vous assurant que la lame repose bien à plat contre le support de la rotule. Orientez le biseau comme montré sur le schéma 3.
4 - Remettez en place la rondelle et resserrez l'écrou papillon à la main (n'utilisez pas de pince ni aucun autre outil pour serrer l'écrou papillon ! Un serrage manuel est largement suffisant).
5 - Pour la lame HSS : Installez la poignée de lame sur le côté opposé au biseau : desserrez les deux vis d'attache et insérez la lame bien au fond de la fente de la poignée. Serrez les deux vis d'attache avec la juste pression nécessaire : suffisamment pour que la poignée ne bouge pas mais pas trop non plus pour ne pas abîmer les inserts filetés (lors du premier montage avancez chacune des vis juste d'un quart de tour à la fois, en examinant à chaque fois comment la poignée tient la lame).
6 - Pour la lame carbure : Installez la lame carbure avec le biseau orienté comme montré sur le schéma 3. Serrez ses deux vis de fixation juste de manière à ce que la lame ne bouge plus ; puis vissez-les seulement d'un quart de tour supplémentaire (ne les serrez pas trop car cela déformerait le support). Installez la poignée de lame comme montré sur le schéma 3.

RÉGLAGES

1 - Avant de libérer le joint à rotule, vérifiez que le racloir est entièrement assemblé et la poignée solidement fixée.
2 - Saisissez la poignée du racloir d'une main et la poignée de lame de l'autre main. Desserrez la poignée dans le sens contraire des aiguilles d'une montre comme montré sur le schéma 4.
3 - Placez la poignée à l'angle désiré puis bloquez la position en resserrant la poignée dans le sens inverse.

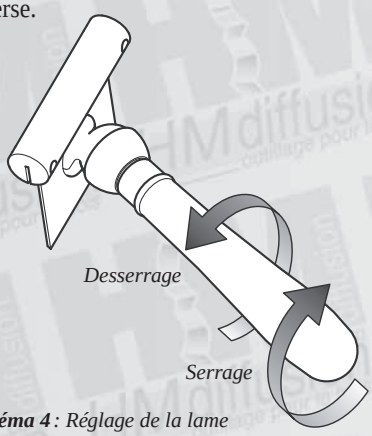

***Schéma 4** : Réglage de la lame*

AFFÛTAGE DE LA LAME HSS

(Tout ce chapitre concerne uniquement l'affûtage de la lame en acier HSS. La lame carbure, elle, n'étant pas réaffûtable). Selon la manière dont vous souhaitez utiliser le racloir à rotule, il y a deux façons de préparer la lame : en biseau ou affilée.

A - Affûtage en biseau

L'affûtage en biseau sera utilisé pour les raclages les plus grossiers. La lame est livrée d'origine avec un de ses bords affûté en biseau ; celui-ci peut être employé comme tel en raclage ou réusiné à un angle différent. Les autres bords de la lame peuvent également être préparés à n'importe quel autre angle souhaité ou bien conservés d'équerre. Les bords biseautés sont habituellement rectifiés à 45° ; l'angle peut être laissé vif ou affilé à 10° (pour former un morfil tranchant) à l'aide d'un affiloir manuel.
Attention : n'affûtez jamais un biseau sur un bord de lame adjacent à la poignée car si jamais celle-ci, sous forte pression durant le travail, venait à se détacher ou à casser, ce biseau tranchant pourrait heurter votre main et très sérieusement vous blesser.

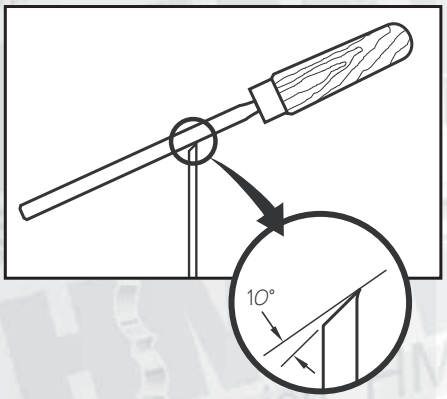

***Schéma 5** : Affûtage en biseau*

B - Affûtage affilé

Il s'agit de préparer la lame comme pour n'importe quel racloir manuel : dressage du chant du racloir à la lime, polissage du chant et des faces à la pierre d'affûtage, et enfin affilage à l'aide d'un affiloir à main.

Étape 1 :
Dressage du chant du racloir à la lime
Le tranchant a beaucoup servi et n'est plus affilable correctement. Il faut alors redresser le chant de la lame à l'aide d'une lime plate (schéma 6a) jusqu'à ce qu'il soit parfaitement rectiligne, d'équerre et sans aucun défaut. Il est indispensable de ne pas arrondir les arêtes du racloir (le porte lime proposé à notre catalogue permet de travailler avec une lime plate sans aucun risque d'arrondir ces arêtes). Ici aussi il faut travailler sur un étau.

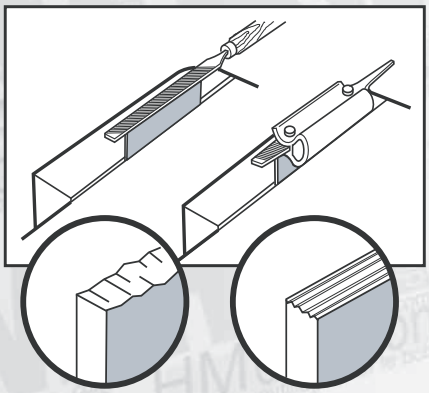

***Schéma 6a :** Étape 1, dressage à la lime*

HM DIFFUSION
49 route de Lyon - CS 26003
38081 L'ISLE D'ABEAU CEDEX

VENTE PAR CORRESPONDANCE

Dépôt
49 route de Lyon - La Grive
38080 St Alban de Roche

HM Diffusion SARL au capital de 37 000 €. SIREN n° 410 489 785 APE n° 4791B N° intracommunautaire : FR 47 410 489 785
Copyright 2015 - Tous droits réservés pour tous pays.

Étape 2 :
Polissage à la pierre
Le chant précédemment dressé à la lime présente des stries qu'il va falloir retirer sur une pierre d'affûtage. Là encore, il est indispensable de ne pas arrondir les arêtes du racloir. Le polissage se fait sur le chant (mouvements de va-et-vient avec le racloir posé bien verticalement sur la pierre ou comme montré au schéma 6b) puis ensuite sur chaque face (mouvements circulaires avec le racloir posé à plat sur la pierre pour enlever les morfils).

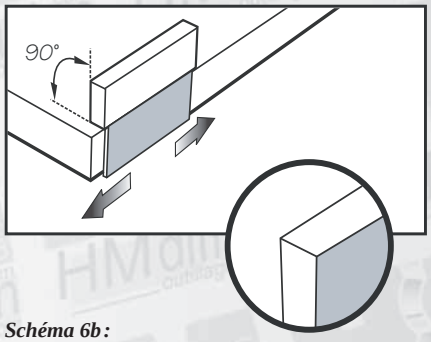

Schéma 6b :
Étape 2, polissage à la pierre

Étape 3 :
Affilage
Démontez la poignée de lame et maintenez fermement la lame dans un étau (de préférence muni de mors de serrage en bois). Utilisez un affiloir à main, comme montré sur le schéma 6c. Appliquez avec forte pression l'affiloir contre le chant de la lame en lui faisant faire des mouvements de va-et-vient jusqu'à ce qu'un morfil tranchant se forme. Pour obtenir un morfil plus agressif, donnez une légère inclinaison à l'affiloir (schéma 6d). Vous pourrez réeffectuer cette opération d'affilage plusieurs fois avant de devoir redresser puis repréparer le chant de la lame (comme expliqué aux étapes 1 et 2).

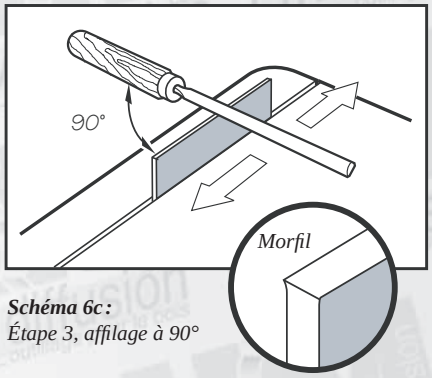

Schéma 6c :
Étape 3, affilage à 90°

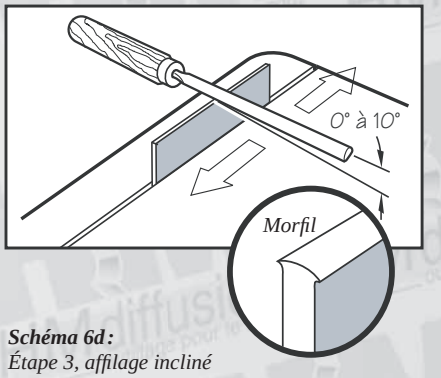

Schéma 6d :
Étape 3, affilage incliné

PRÉCAUTIONS ET MAINTENANCE

N'utilisez jamais le racloir à rotule comme outil de frappe. Évitez tout contact des lames avec un objet métallique. Un peu d'huile lubrifiante peut éventuellement être insérée dans le dispositif de blocage de la poignée mais en aucun cas dans la rotule. N'utilisez jamais de pinces ou autre outil semblable pour serrer l'écrou-papillon, contentez-vous toujours exclusivement d'un serrage manuel. Conservez le racloir à l'abri de l'eau et de tout environnement humide (dans de telles conditions, les pièces en bois se déformeraient, alors que la lame et les autres éléments en acier s'oxyderaient). Une couche mince d'huile de protection sur les pièces en acier (excepté les surfaces de contact du joint à rotule) aidera à empêcher la rouille.

À propos des lames carbure

- Il peut être judicieux de légèrement arrondir un des deux angles de la lame carbure pour être sûr de ne pas marquer les surfaces travaillées lors du raclage. Laissez en revanche le deuxième angle intact car il peut servir à bien aller racler jusque dans les coins.
- La lame carbure n'est pas réaffûtable, vous lui réserverez alors les usages spécifiques (raclage de peinture). La lame en acier HSS qui est réaffûtable facilement fournira habituellement les meilleurs résultats sur le bois nu, pour l'enlèvement de vernis, de gomme laque, etc. Quand la lame carbure devient trop usée pour l'enlèvement soigné de peinture, vous pouvez quand même la conserver et l'employer pour les travaux de raclage plus grossiers tels qu'enlever de la colle sèche, etc.

HM Diffusion SARL au capital de 37 000 €. SIREN n° 410 489 785 APE n° 4791B N° intracommunautaire : FR 47 410 489 785
Copyright 2015 - Tous droits réservés pour tous pays.

Réf. N186
00065294

FICHE D'ATELIER

RACLOIR À ROTULE VERITAS

HM DIFFUSION
49 route de Lyon - CS 26003
38081 L'ISLE D'ABEAU CEDEX

VENTE PAR CORRESPONDANCE

Dépôt
49 route de Lyon - La Grive
38080 St Alban de Roche

HM Diffusion SARL au capital de 37 000 €. SIREN n° 410 489 785 APE n° 4791B N° intracommunautaire : FR 47 410 489 785
Copyright 2015 - Tous droits réservés pour tous pays.